SIMEX
communication solutions

MOBILFUNK-INTEGRATION

Multifunktionelle Mobilfunkstationen

- Individuelle Formgebung
- Außenwerbung
- Beleuchtungskonzepte
- Nutzung regenerativer Energien

www.simex.ch/communication

Ihre Herausforderung:

Die Anforderungen an das Mobilfunknetz wachsen täglich — eine reibungslose Telekommunikation wird inzwischen überall vorausgesetzt. Doch der Ausbau und Unterhalt von Mobilfunknetzen ist teuer! Die schrittweise Umrüstung auf neue Technologien in den nächsten Jahren bedeutet für Mobilfunkunternehmen große Investitionen. Entfallende Roaminggebühren und ein hoher Konkurrenzdruck steigern diese finanzielle Herausforderung noch zusätzlich.

Unsere Lösung:

SIMEX bietet ein spezielles Konzept für die optimierte Finanzierung einzelner Mobilfunkstandorte. Die Investition in eine neue Sendeanlage lohnt sich mit unserer Lösung: Unsere Abdeckungen lassen sich individuell gestalten und als Werbefläche nutzen. Zusätzlich ist der Betrieb per Windturbine oder Solar möglich, um die Anlage autark, lautlos und umweltfreundlich mit Energie zu versorgen. Unsere Lösungen lassen sich einfach und schnell installieren - sowohl bei Neubauten als auch zur Nachrüstung bereits bestehender Anlagen! Individuelle Formgebung, Werbe- und Beleuchtungslösungen ermöglichen Ihnen freie Hand bei der Gestaltung.

Unser Angebotsspektrum:

Alle Abdeckungen produzieren wir aus nachhaltigen, ultraleichten Materialien. Sie lassen sich sicher und einfach aufbauen und sind multifunktional in ihre Umgebung integriert.

Wir beraten Sie in allen Fragen der Machbarkeit und finden die maßgeschneiderte, optimale Lösung für Ihren Mobilfunkstandort! Von Konzeption über statische Kalkulation und Herstellung bis zur Montage vor Ort sind wir Ihr Dienstleister und Ansprechpartner: Kompetent, kreativ und nachhaltig.

Vereinbaren Sie einen Termin zur persönlichen Beratung!

Per Mail unter **ts@simex.ch** oder
Mobiltelefon unter **+41 79 300 39 59**.

Ich freue mich auf unser Beratungsgespräch,
Ihr Thomas Scheidegger

ABDECKUNG MIT
INDIVIDUELLER FORMGEBUNG

Ihre Herausforderung:

Eine Mobilfunkanlage soll neu installiert werden. Es stehen Vertragsverhandlungen mit Grundeigentümern bevor.

Unsere Lösung:

Eine Abdeckung mit individueller Form lässt sich schnell und kostengünstig anbringen.
So ist die Mobilfunkanlage sichtgeschützt und unauffällig: Akquise und Verhandlungen werden dadurch deutlich einfacher. Durch die spezielle Form heben Sie sich klar von Mitbewerbern ab.

Auch bereits bestehende Anlagen können unkompliziert nachgerüstet werden!

NUTZUNG ALS
AUFFÄLLIGE WERBEFLÄCHE

Ihre Herausforderung:

Die Umrüstung auf neue Netztechnologien und Installation zusätzlicher Mobilfunkanlagen bringen hohe Investitionen mit sich.

Unsere Lösung:

Die Abdeckung lässt sich nicht nur individuell formen, auch eine Bedruckung ist möglich. Die so entstehende Werbefläche garantiert Aufmerksamkeit und bietet vielfältige Gestaltungsmöglichkeiten!

Regelmäßige Werbeeinnahmen bedeuten eine schnelle Refinanzierung Ihrer Investition.

MEHR AUFMERKSAMKEIT DURCH EIN PASSENDES LICHTKONZEPT

Ihre Herausforderung:

Eine Mobilfunkanlage soll an einem zentralen, gut sichtbaren Punkt, z.B. in der Stadt oder an einer Hauptverkehrsstraße installiert werden.

Unsere Lösung:

Individuelle Lichtkonzepte machen die Abdeckung auch nachts gut sichtbar. Dies erhöht die Attraktivität der Werbefläche und steigert Ihre Werbeeinnahmen.

Ein individuelles Werbe- und Lichtkonzept erhöht die Attraktivität als Werbestandort und integriert die Anlage ins Stadtbild.

SIMEX
communication solutions

STROMERZEUGUNG MITHILFE NACHHALTIGER ENERGIE

Ihre Herausforderung:

Sie sind in Verhandlungen mit einem Eigentümer, der die Anlage als Werbefläche für sein Unternehmen nutzen möchte und dabei Wert auf ein nachhaltiges Image legt.

Unsere Lösung:

Auf der Abdeckung installieren wir ein geräuschloses, äußerst effizientes Windrad.
Die erzeugte Energie kann zum Betrieb der Anlage genutzt oder in das Stromnetz vor Ort eingespeist werden.

Die Nutzung regenerativer Energien vermittelt ein positives Image und erhöht die Attraktivität zusätzlich: Der erzeugte Strom ist für den Nutzer kostenlos.

SIMEX
communication solutions

Wir finden Ihre Lösung!
Alle Vorteile auf einen Blick:

- Optimale Integration der Mobilfunkanlage in die Umgebung
- Erleichterung der Vertragsverhandlungen mit Eigentümern
- Beschleunigte Akquiseprozesse
- Abheben von Mitbewerbern durch die individuelle Formgebung
- Schnelle Refinanzierung der Mobilfunk-anlage mittels Werbekonzept
- Refinanzierung der Anlage mittels Beleuchtungslösung
- Verändern Sie ihr Image nachhaltig zum Positiven: Mit dieser Lösung werden sie als Produzent und Nutzer alternativer Energien wahrgenommen
- Optimale Refinanzierung des Anlagen-betriebs durch eigene Stromproduktion

greenline
communication

SIMEX

greenline communication

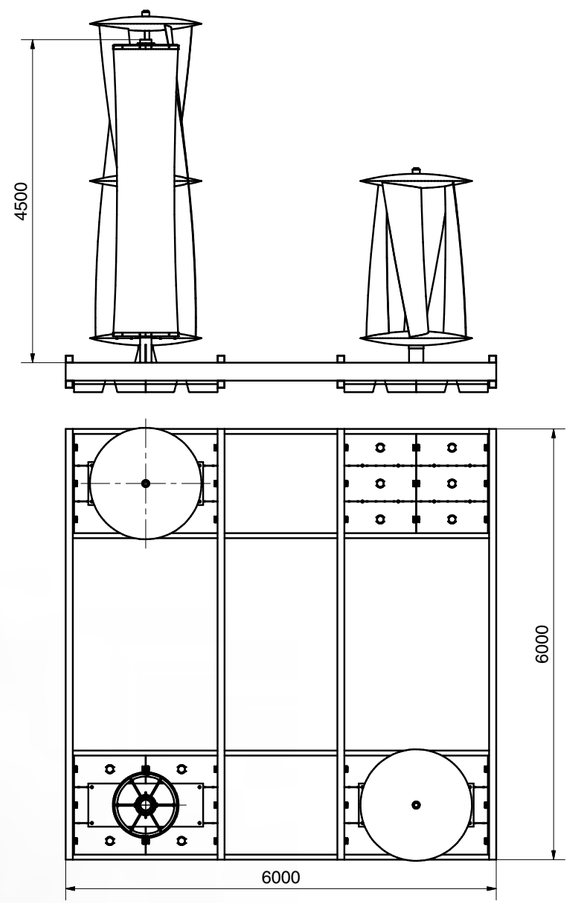

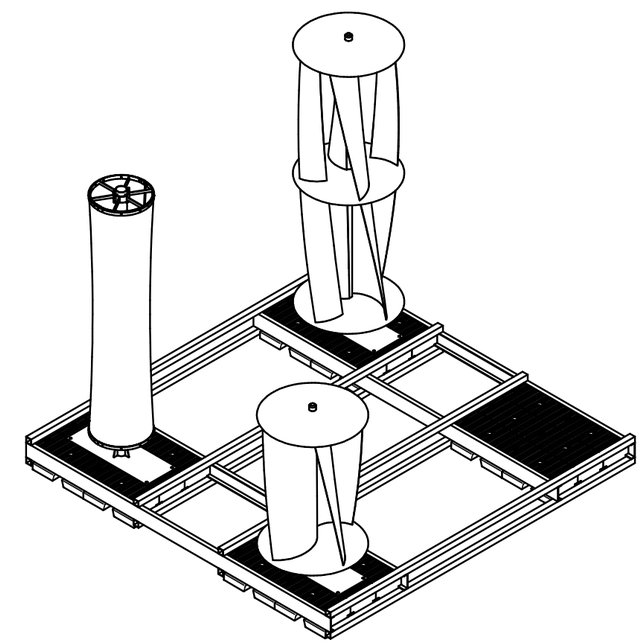

SIMEX

greenline communication

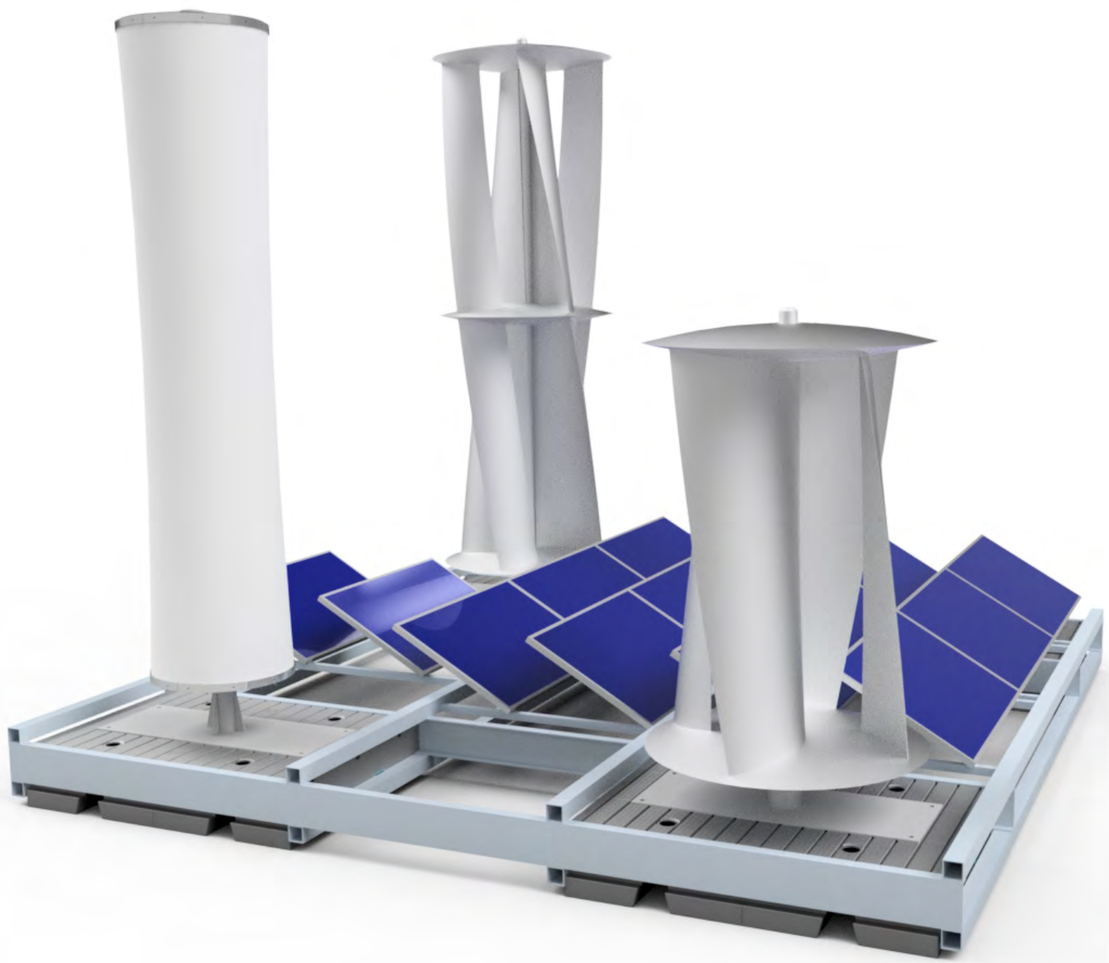

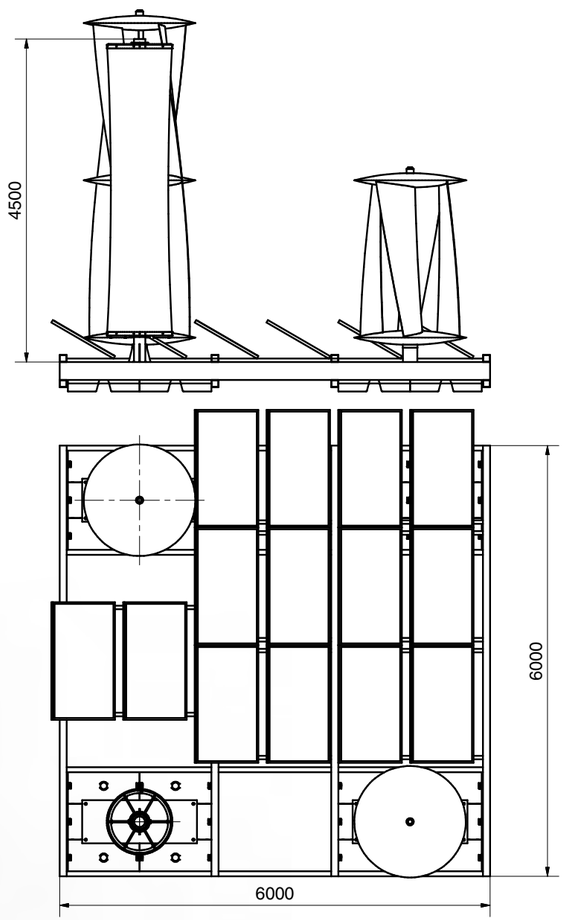

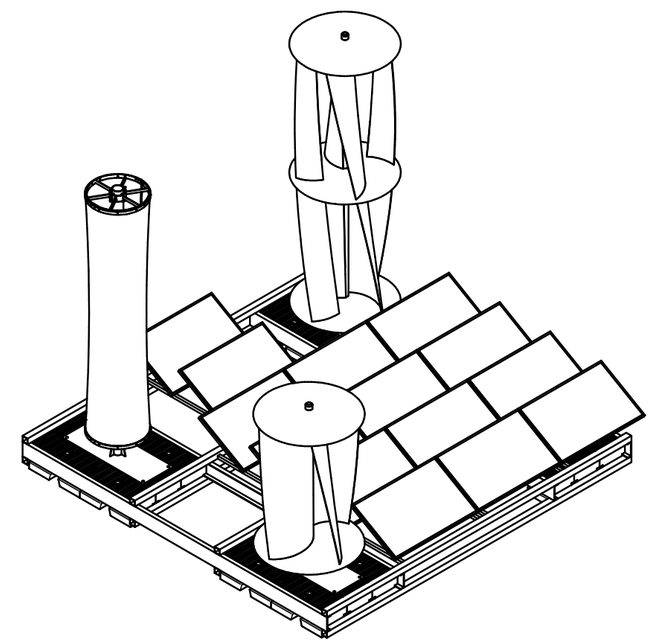

HELIX WINDTURBINE
WIND-OF-CHANGE

greenline communication

Unsere nachhaltige Lösung für eine schnelle Refinanzierung Ihrer Mobilfunkanlage: Die robuste Turbine besteht aus ultraleichten Bauteilen und dreht sich völlig geräuschlos – ob bei leichtem Luftzug oder starken Windböen.

Die Helix-Bauweise bietet dem Wind in jeder Position die optimale Angriffsfläche. Wählen Sie Ihr passendes Modell:

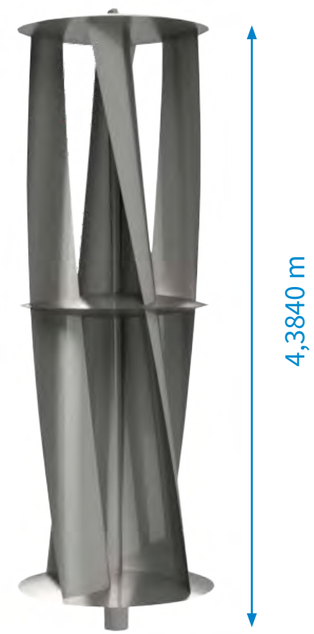

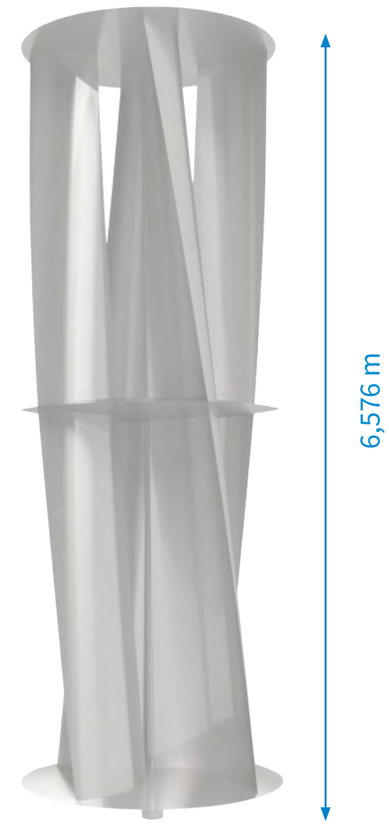

1 kW Nennleistung	2 kW Nennleistung	3 kW Nennleistung	6 kW Nennleistung
Ø 1,750 m	**Ø** 2,331 m	**Ø** 1,750 m	**Ø** 2,331 m
Startgeschwindigkeit 4 km/h	*Modell in Planung*	**Startgeschwindigkeit** 5 km/h	*Modell in Planung*
max. Leistung 1,4 kW		**max. Leistung** 3,5kW	
erste Leistungsabgabe 7 km/h		**erste Leistungsabgabe** 7 km/h	

© 2017 SIMEXenergy GmbH

SIMEX
communication solutions

SIMEXtelecom GmbH
Hostet 18
CH-9050 Appenzell

Tel. + 41 (0) 71 536 08 05
Fax + 41 (0) 34 408 80 52
info@simex.ch